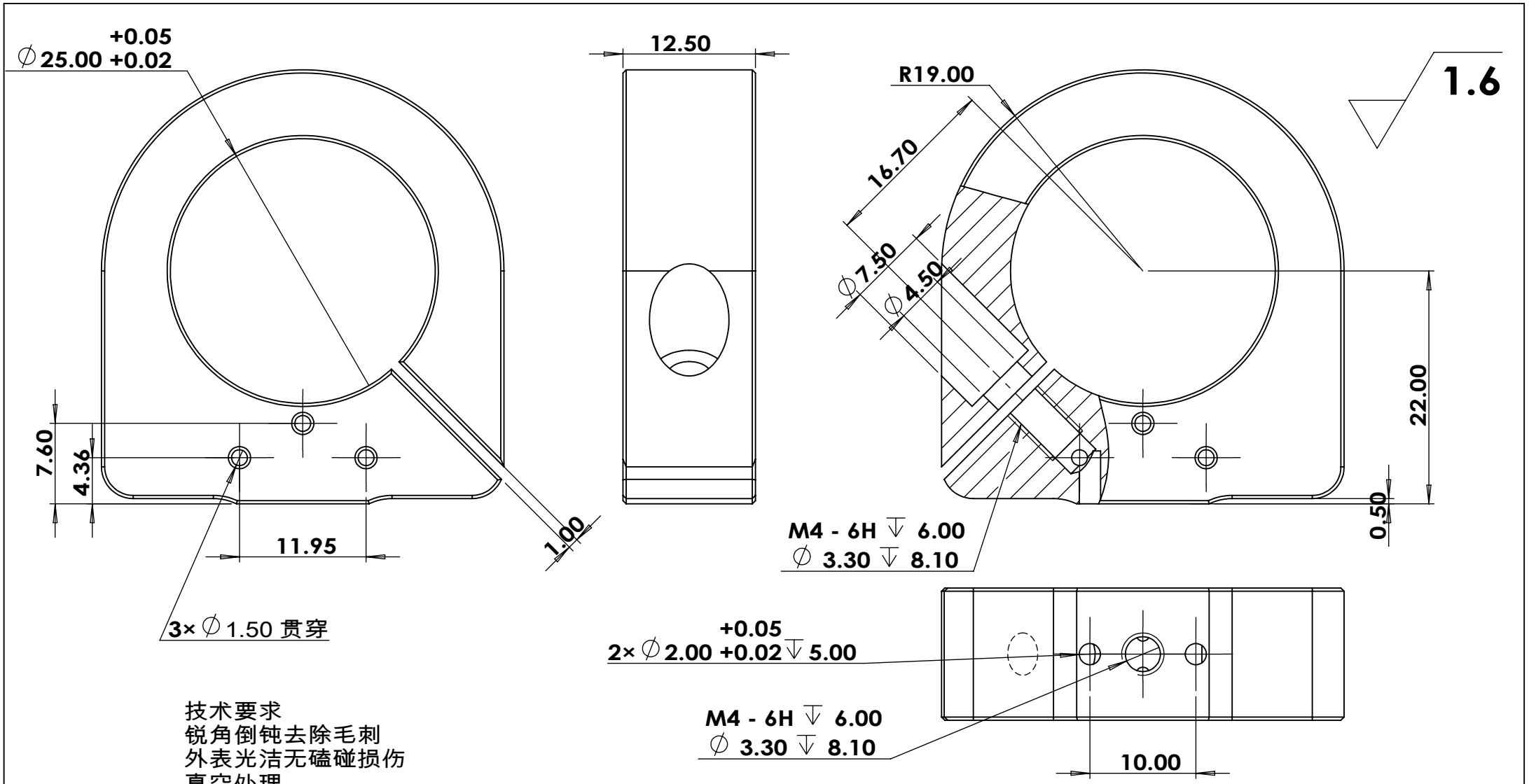

技术要求
锐角倒钝去除毛刺
外表光洁无磕碰损伤
真空处理

2026年8月10日 16:04:25				倒　角	未注倒角处均已C0.3倒角之		图 号	Ø25 mm接杆滑块
			一般公差	>100 ±0.1		>10 ±0.02		
说　明	修改者	日 期		>50 ±0.05		>0 ±0.003	机构名称	
里尔光机（北京）科技有限公司 Lier-opto (Beijing) Technology Ltd	比 例		制 图	设 计	材　质	304	数　量	
	单 位	mm			表面处理		2/套	机型名称
	角 法		2026年8月10日		热处理			